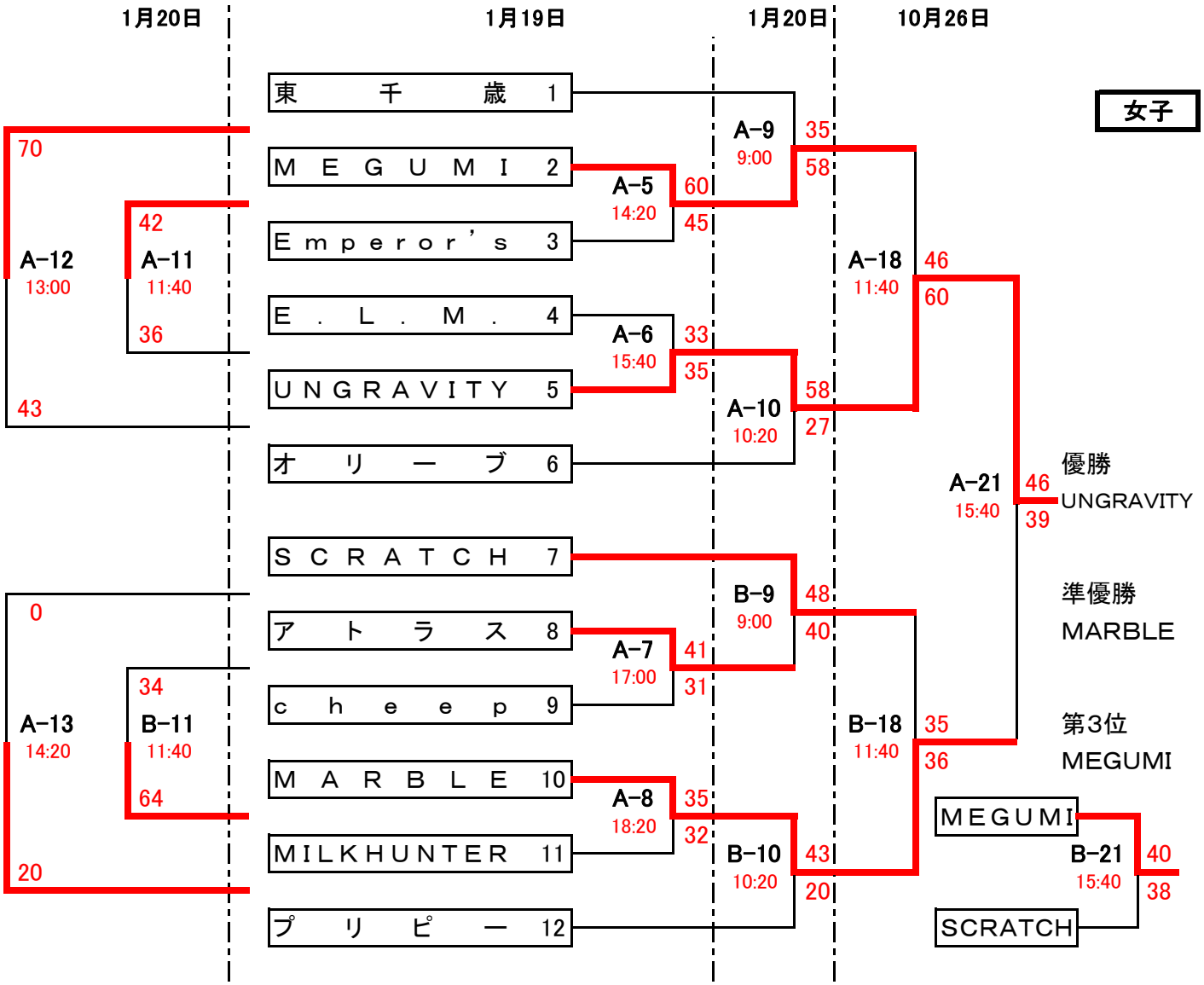第36回会長杯争奪バスケットボール大会2日目までの結果と最終日の審判割