平成25年度会長杯争奪バスケットボール大会　組合せ･審判割
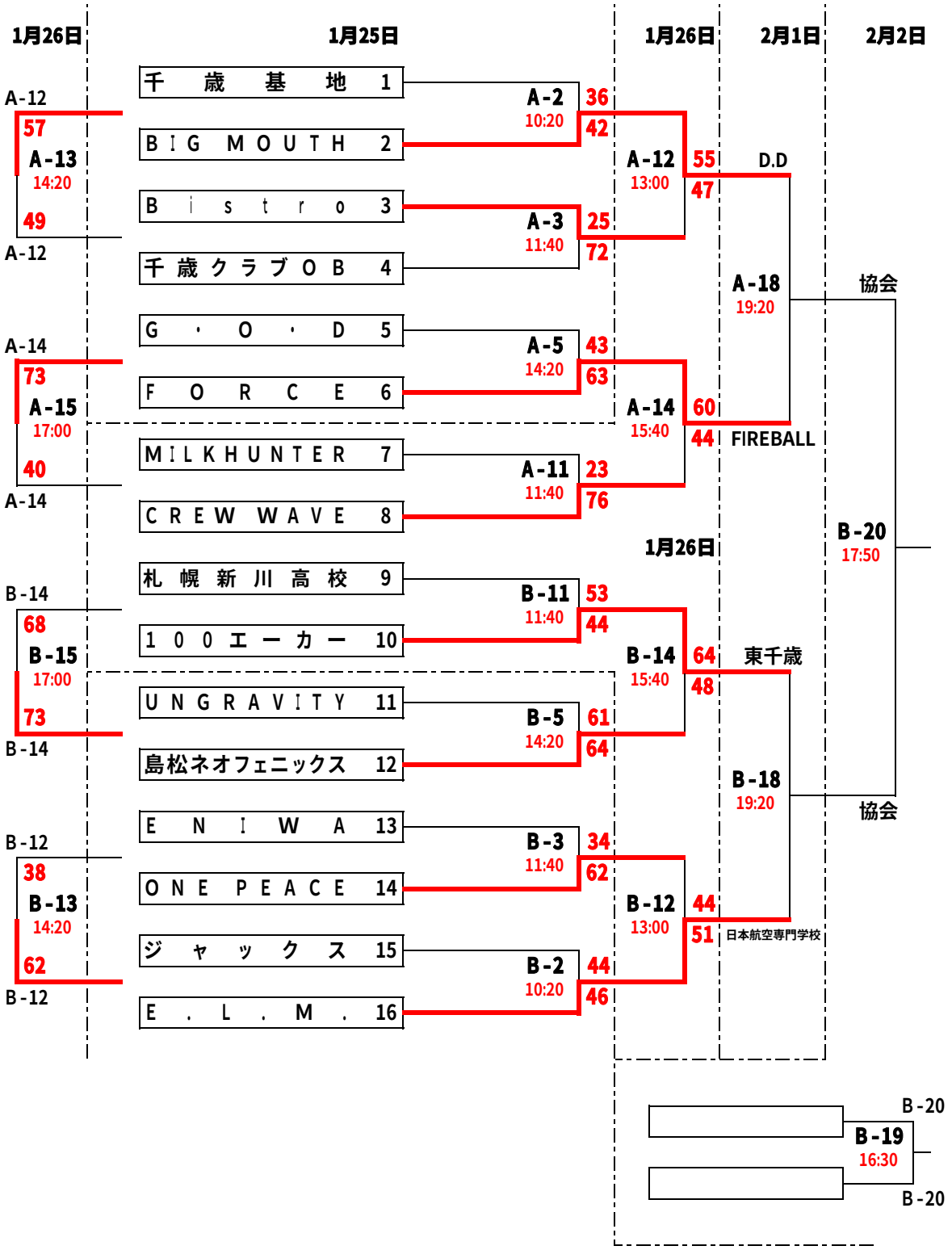
男子B