平成26年度会長杯バスケットボール大会　組合せ・審判割
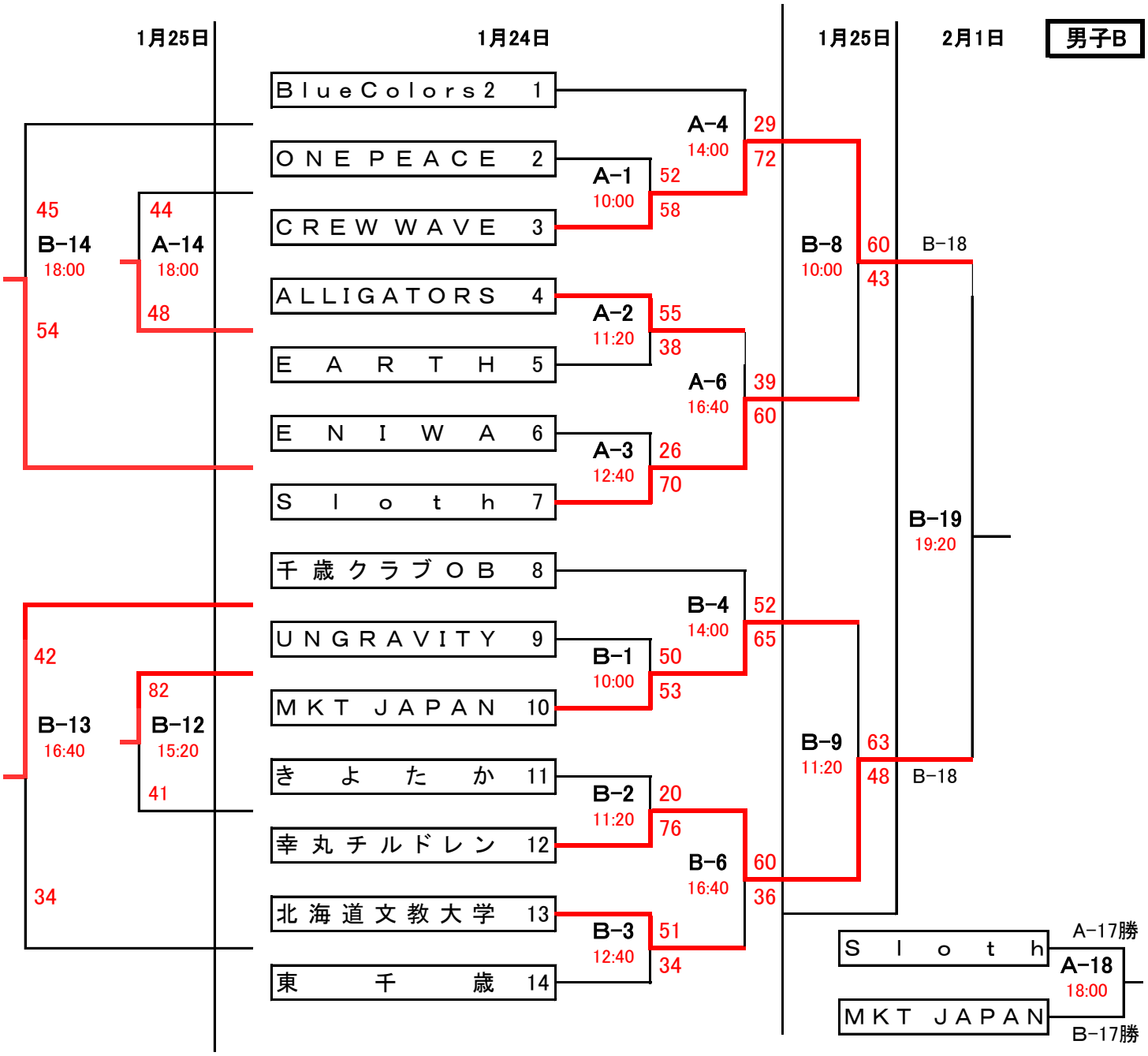
男子B