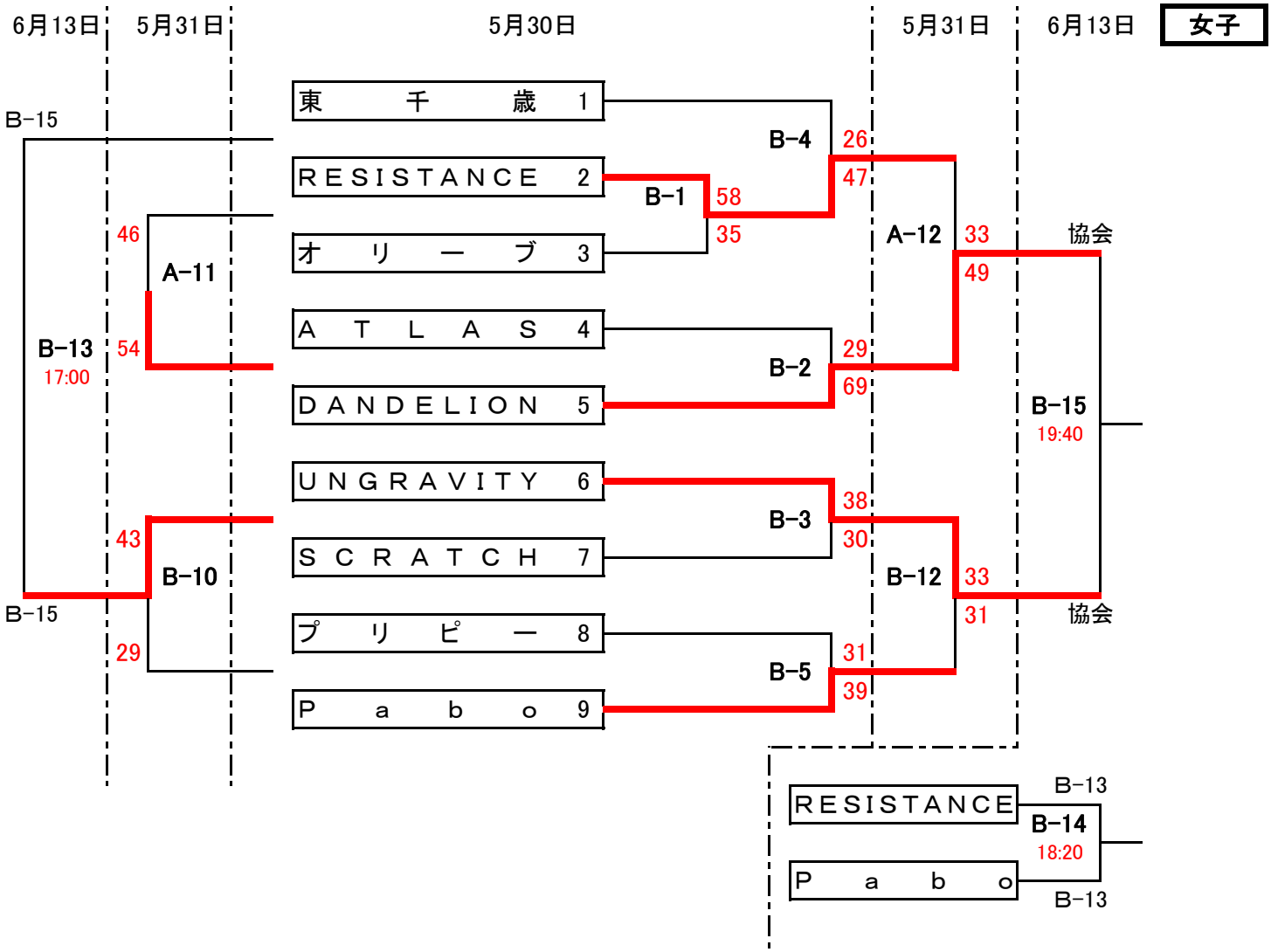# 平成27年度第23回春季バスケットボール大会　勝敗