平成29年度 会長杯バスケットボール大会　組合せ・審判割
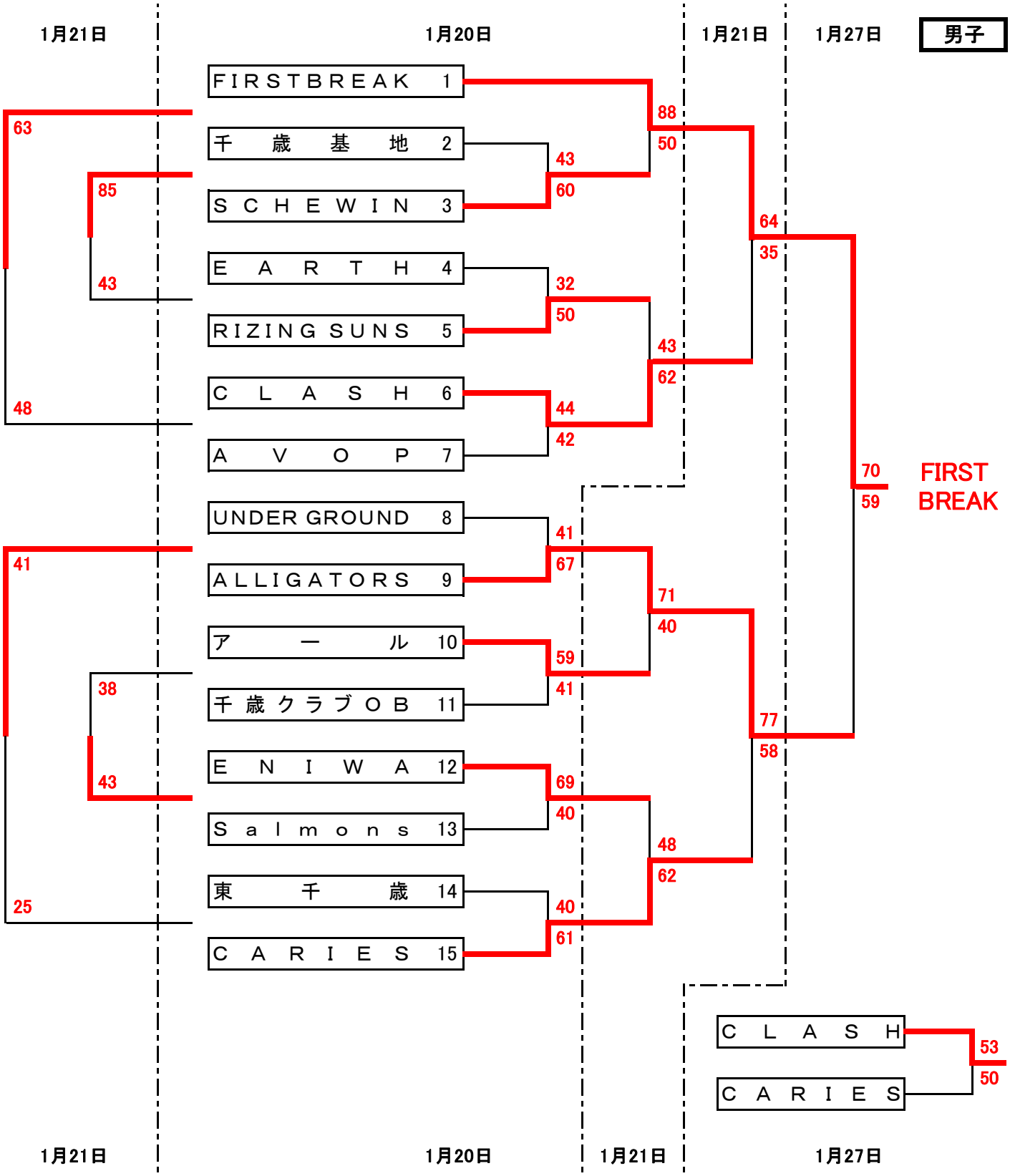
男子